京新药业 JINGXIN PHARMACEUTICAL BEACON 巨烽

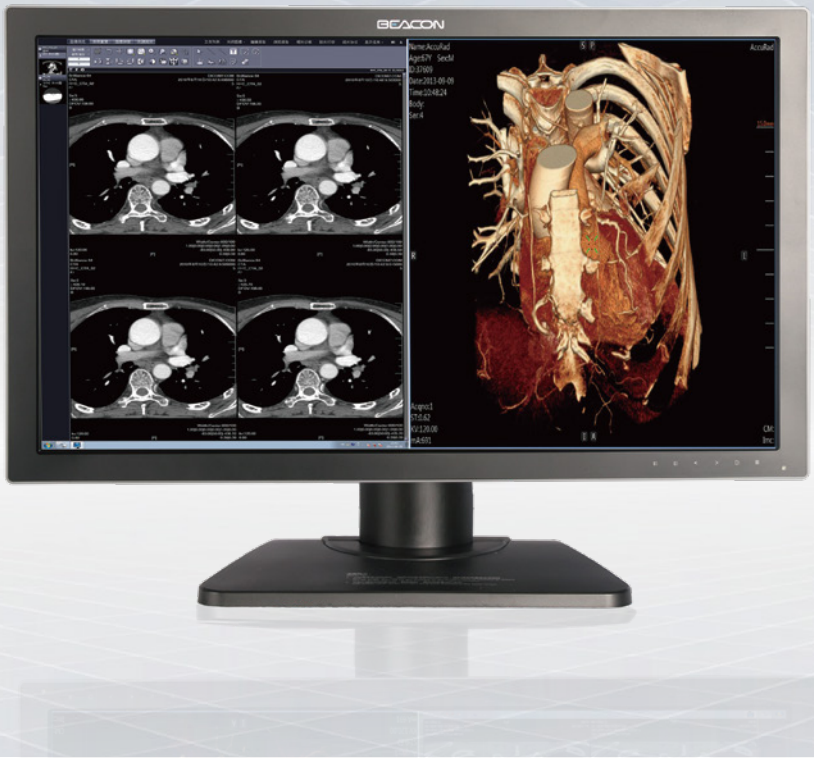


Diagnostic

# C85W+

## 27” 8MP 一体化双屏医用显示器

### 背光稳定系统
BSS

显示器可以在整个生命周期内保持亮度稳定。

### 主屏幕亮度自适应
PSCRA

当医生观察主屏幕时,自动减低周边设备的亮度,使注意力更集中在主屏幕上。

### 集成双屏功能
DUAL-BAND

在一个屏幕上并排查看图像。

### 符合 DICOM 国际标准
DICOM

精确显示医疗影像以及最细微的细节,保持不同显示器的显示一致性,以及显示器与不同影像设备之间的显示一致性,确保诊断准确性。

### 独立伽玛函数
IGF

独立的Gamma功能可以根据显示内容在不同的分割屏幕上调整适当的亮度。

### 亮度均衡技术
UCTEC

均衡屏幕上不同区域的亮度和色度波动,从而提供更流畅的图像。

### QA软件
QA

支持对区域标准符合性进行检测及校准,支持提供区域标准接受性检查报告,持久性检查报告等。

## 应用领域

| | | | | | |
|---|---|---|---|---|---|
| CR/DR | DSI | CT | MRI | PET/CT | X-RAY |
| DSA | Image fusion | Nuclear medicine | | | |

# 技术规格

| 型号 | C85W+ |
|---|---|
| 显示尺寸 | 27′ |
| 显示技术 | IPS |
| 支持色彩 | 10.7亿 |
| 分辨率 | 3840 x 2160 |
| 点距 | 0.15525 x 0.15525 mm |
| 亮度 | 800 cd/m² Typ. |
| 校准亮度 | 500 cd/m² Typ. |
| 对比度 | 1000:1 Typ. |
| 视角 | 178° Typ. |
| 响应时间 | $T_r + T_f$ : 16ms Typ. |
| 输入信号接口 | Display Port : 20pin*2<br>DVI-D:24 Pin*2, VGA:D-Sub 15pin |
| 输出信号接口 | - |
| 尺寸 | 651 (W) x 463-583 (H) x 251(D) mm |
| 重量 | 10 KG |
| 安装标准 | VESA 100 x 100 |
| 输入电压 | DC 24V |
| 功耗 | 100W MAX |
| 节能 | EPA, VESA |
| MTBF | > 50,000 h |
| 防护等级 | IP20 |
| 证书 | CE (Medical Device), ANSI/AAMI ES60601-1, CAN/CSA C22.2 No. 60601-1, IEC60601-1, FCC-B, CCC, FDA 510(K) ,RoHS, China RoHS, China Energy |

*所有规格如有变更，恕不另行通知。

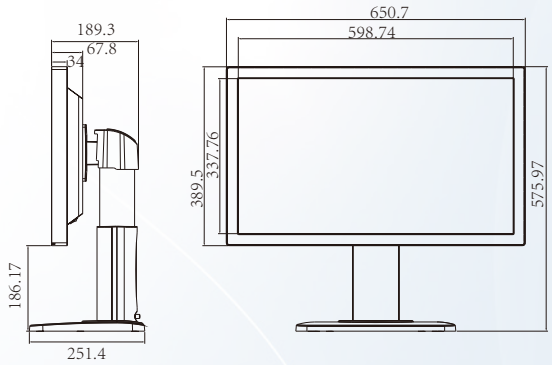



深圳市巨烽显示科技有限公司
Shenzhen Beacon Display Technology Co., Ltd.
电话：+86 755 3686 8362　　传真：+86 755 2699 5755
深圳市龙华区大浪街道横朗社区福龙路旁恒大时尚慧谷大厦(东区)6 栋15楼
www.beacon-display.cn